OEZ®

INSTRUCTIONS FOR USE
GEBRAUCHSANWEISUNG
СПОСОБ ИСПОЛЬЗОВАНИЯ
NÁVOD NA POUŽITIE
NÁVOD K POUŽITÍ

CIRCUIT BREAKERS AND DISCONNECTORS
LEISTUNGSSCHALTER UND LASTTRENNSCHALTER
АВТОМАТИЧЕСКИЕ ВЫКЛЮЧАТЕЛИ И ОТКЛЮЧАТЕЛИ
ISTIČE A ODPÍNAČE
JISTIČE A ODPÍNAČE

BA...33, BN...33

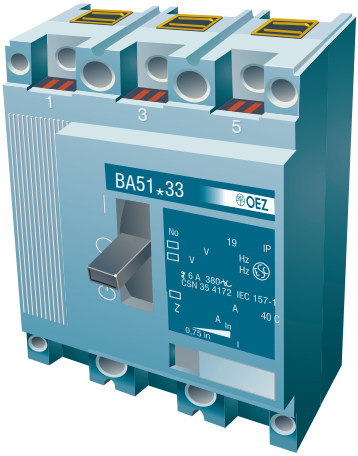

Installation, service and maintenance of the electrical equipment may be carried out by an authorized person only.
Den Einbau, die Bedienung und Instandhaltung kann nur der Arbeiter mit der entsprechenden elektrotechnischen Qualifikation verrichten.
Монтаж, обслуживание и уход может производить только работник с соответствующей электротехнической квалификацией.
Montáž, obsluhu a údržbu môže vykonávať iba osoba s odpovedajúcou elektrotechnickou kvalifikáciou.
Montáž, obsluhu a údržbu smí provádět jen osoba s odpovídající elektrotechnickou kvalifikací.

990 507g

FIXED VERSION MOUNTING
MONTAGE DER FESTAUSFÜHRUNG
МОНТАЖ НЕПОДВИЖНОГО ИСПОЛНЕНИЯ
MONTÁŽ PEVNÉHO PREVEDENIA
MONTÁŽ PEVNÉHO PROVEDENÍ

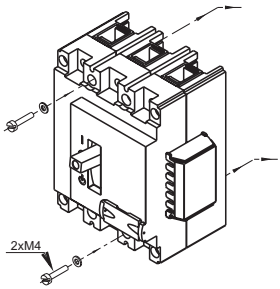

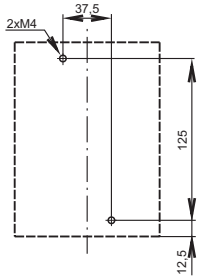

DRILLING DIAGRAM FOR FRONT CONNECTION
BOHRBILD FÜR VORDERANSCHLUß
СВЕРЛИЛЬНЫЙ ПЛАН ДЛЯ ПЕРЕДНЕГО ПОДВОДА
VŘTACÍ PLÁN PRE PREDNÝ PRÍVOD
VRTACÍ PLÁN PRO PŘEDNÍ PŘÍVOD

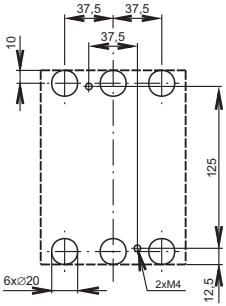

DRILLING DIAGRAM FOR REAR CONNECTION
BOHRBILD FÜR RÜCKSEITIGEN ANSCHLUß
СВЕРЛИЛЬНЫЙ ПЛАН ДЛЯ ЗАДНЕГО ПОДВОДА
VŘTACÍ PLÁN PRE ZADNÝ PRÍVOD
VRTACÍ PLÁN PRO ZADNÍ PŘÍVOD

PLUG-IN VERSION MOUNTING
MONTAGE DER STECKAUSFÜHRUNG
МОНТАЖ ВТЫЧНОГО ИСПОЛНЕНИЯ
MONTÁŽ ODNÍMATEĽNÉHO PREVEDENIA
MONTÁŽ ODNÍMATELNÉHO PROVEDENÍ

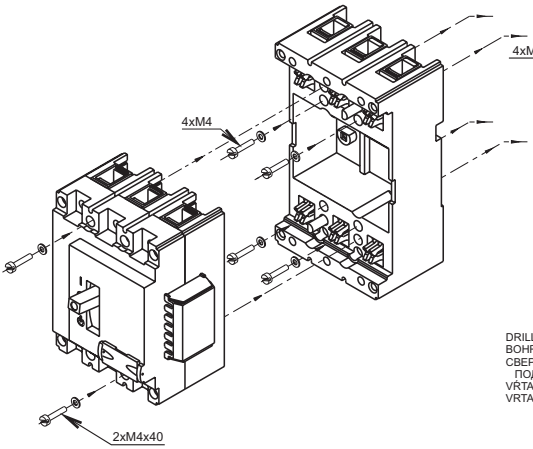

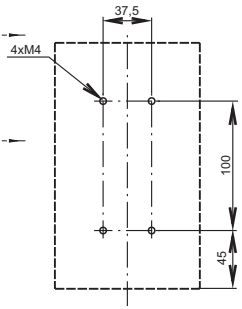

DRILLING DIAGRAM FOR FRONT CONNECTION
BOHRBILD FÜR VORDERANSCHLUß
СВЕРЛИЛЬНЫЙ ПЛАН ДЛЯ ПЕРЕДНЕГО ПОДВОДА
VŘTACÍ PLÁN PRE PREDNÝ PRÍVOD
VRTACÍ PLÁN PRO PŘEDNÍ PŘÍVOD

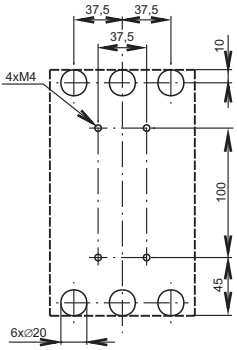

DRILLING DIAGRAM FOR REAR CONNECTION
BOHRBILD FÜR RÜCKSEITIGEN ANSCHLUß
СВЕРЛИЛЬНЫЙ ПЛАН ДЛЯ ЗАДНЕГО ПОДВОДА
VŘTACÍ PLÁN PRE ZADNÝ PRÍVOD
VRTACÍ PLÁN PRO ZADNÍ PŘÍVOD

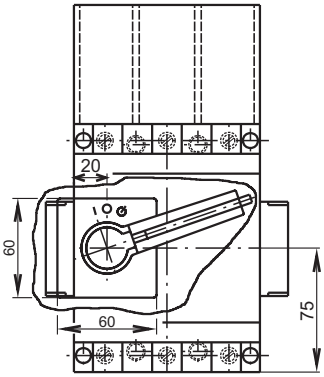

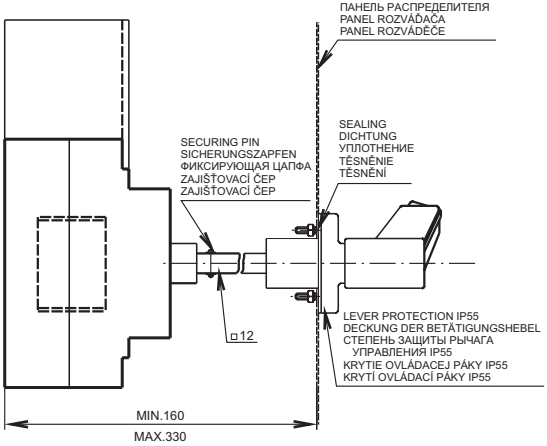

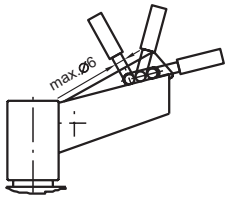

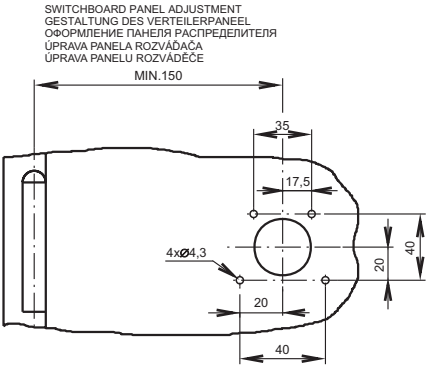

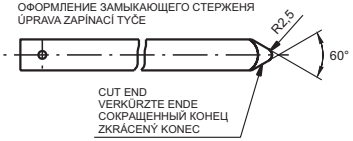

DEIONISATION SPACE
DEIONISIERUNGSRAUM
ДЕИОНИЗАЦИОННОЕ ПРОСТРАНСТВО
DEIONIZAČNÝ PRIESTOR
DEIONIZAČNÍ PROSTOR

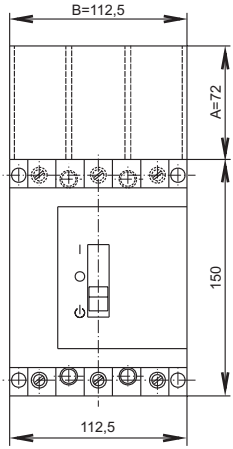

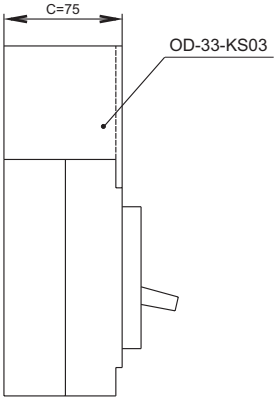

CONNECTION
ANSCHLUß
ПРИСОЕДИНЕНИЕ
PRIPÁJANIE
PŘIPOJOVÁNÍ

RECOMMENDED CONNECTING CROSS-SECTION OF CONDUCTORS
EMPFOHLENE ANSCHLUßQUERSCHNITTE DER LEITER
РЕКОМЕНДУЕМЫЕ СОЕДИНЯЮЩИЕ СЕЧЕНИЯ ПРОВОДОВ
DOPORUČENÉ PRIPÁJACIE PRIEREZY VODIČOV
DOPORUČENÉ PŘIPOJOVACÍ PRŮŘEZY VODIČŮ

I_n [A]	S [mm²] KABEL * KÁBEL CABLE * КАБЕЛЬ	
	Cu	Al
12,5	1,5	2,5
16	2,5	4
20	2,5	4
25	4	6
31,5	6	10
40	10	16
50	10	16
63	16	25
80	25	35
100	35	50
125	50	70
160	70	95

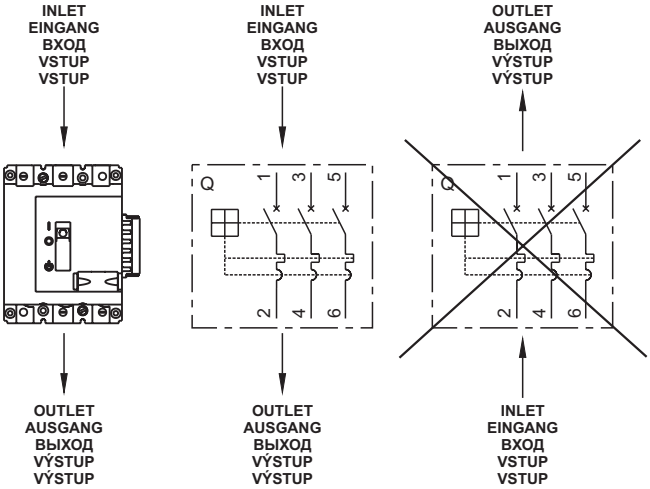

CONNECTION
ANSCHLUß
ПРИСОЕДИНЕНИЕ
PRIPÁJANIE
PŘIPOJOVÁNÍ

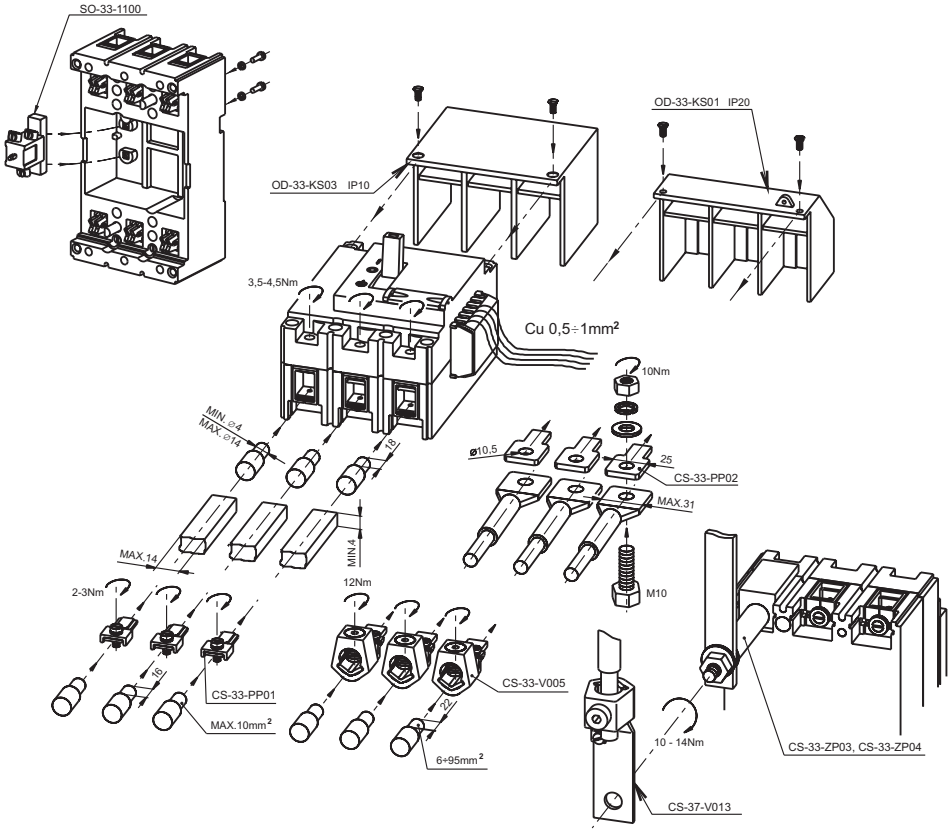

RECONSTRUCTION TO REAR CONNECTION
UMBAU AUF DEN RÜCKSEITIGEN ANSCHLUß
ПЕРЕСТРОЙКА НА ЗАДНИЙ ПОДВОД
PRESTAVBA NA ZADNÝ PRÍVOD
PŘESTAVBA NA ZADNÍ PŘÍVOD

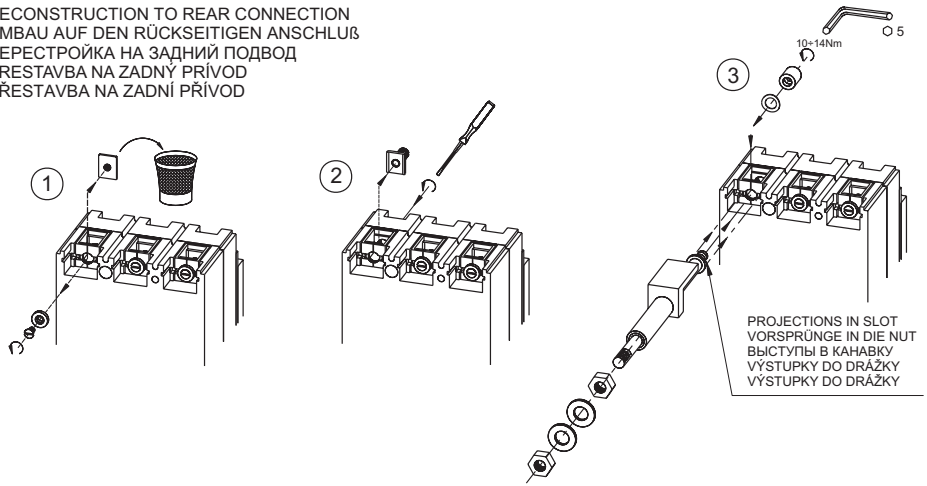

WIRING DIAGRAMS
SCHALTBILD
СХЕМА КОММУТАЦИИ
SCHÉMA ZAPOJENIA
SCHÉMA ZAPOJENÍ

BA 511.33

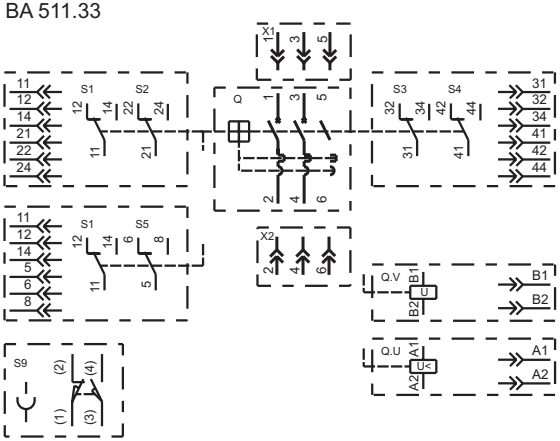

BN 511.33

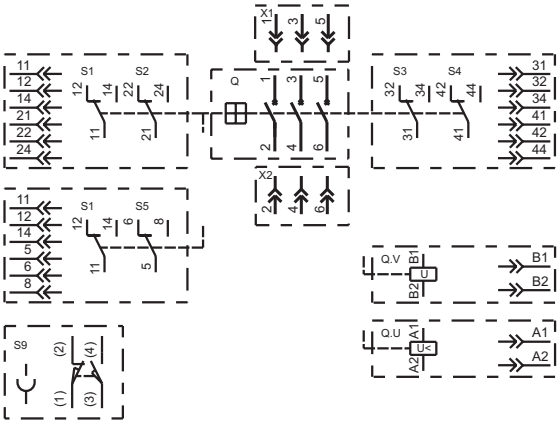

The scheme is drawn at “Manually opened position”
Schaltbild für die Lage “Handabschalten”
Схема рисуют в положении “Отключено ручно”
Schéma je kreslená v polohe “Vypnuté ručne”
Schéma je kresleno v poloze “Vypnuto ručně”

LEGENDA

S1, S2	Auxiliary switch Hilfsschalter Свободный контакт Pomocný spínač Pomocný spínač
S3, S4	Auxiliary switch Hilfsschalter Свободный контакт Pomocný spínač Pomocný spínač
S5	Alarm switch Ausgelöstmelder Блок контакт Návestný spínač Návěstní spínač
S9	Withdrawable position signalling Signalisation der abgenommenen Lage Сигнализация втычного положения Signalizácia odejmutej polohy Signalizace odejmuté polohy
Q	Circuit-breaker, switch disconnector Leistungsschalter, Lasttrennschalter Авт. выключатель, разъединитель Istič, Odpínač Jistič, Odpínač
Q.V	Shunt trip *) Arbeitsstromauslöser *) Независимый расцепитель *) Vypínacia spúšť *) Vypínací spoušť *)
Q.U	Undervoltage release Unterspannungsauslöser Расцепитель минимального напряжения Podpäťová spúšť Podpěťová spoušť
X1, X2	Plug - in units terminals Klemmen der Steckausführung Зажимы втычного исполнения Svorky odnímateľného zariadenia Svorky odnímatelného zařízení

*)
Der Arbeitstromauslöeser Q.V empfehlen wir in die Serie mit dem Hilfskontakt schalten.
We recommend to connect the Q.V shunt trip in series with auxiliary switch contacts.
Рекомендуется присоединить независимый расцепитель Q.V последовательно с контактами свободного контакта.
Vypínaciu spúšť Q.V doporučujeme zapojiť do série s kontaktami pomocného spínača.
Vypínací spoušť Q.V doporučujeme zapojit do série s kontakty pomocného spínače.

PUTTING INTO OPERATION AND SERVICE
INBETRIEBNAHME UND BEDIENUNG
ВВЕДЕНИЕ В ЭКСПЛУАТАЦИЮ И ОБСЛУЖИВАНИЕ
UVEDENIE DO PREVÁDZKY A OBSLUHA
UVEDENÍ DO PROVOZU A OBSLUHA

SETTING OF RATED CURRENT I_r AND SEALING
EINSTELLUNG DES NENNSTROMES I_r UND PLOMBIERUNG
НАСТРОЙКА НОМИНАЛЬНОГО ТОКА I_r И КЛЕЙМЕНИЕ
NASTAVENIE MENOVITÉHO PRÚDU I_r A PLOMBOVANIE
NASTAVENÍ JMENOVITÉHO PROUDU I_r A PLOMBOVÁNÍ

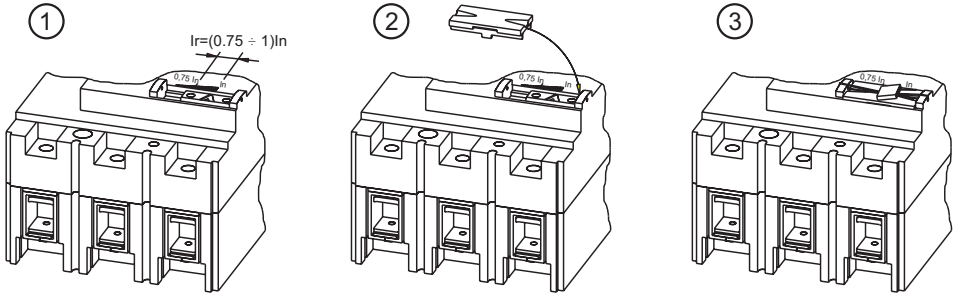

max. 20000 operating cycles
max. 20000 Schalspiele
макс. 20000 замыканий
max. 20000 sepnutí
max. 20000 sepnutí

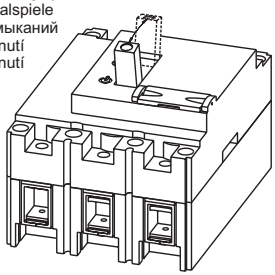

LOCKING OF REMOVABLE UNIT
SCHLIEßUNG DER ABNEHMBAREN EINRICHTUNG
ЗАМЫКАНИЕ ВТЫЧНОГО ИСПОЛНЕНИЯ
UZAMYKANIE ODNÍMATELNÉHO ZAŘÍZENÍ
UZAMYKÁNÍ ODNÍMATELNÉHO ZAŘÍZENÍ

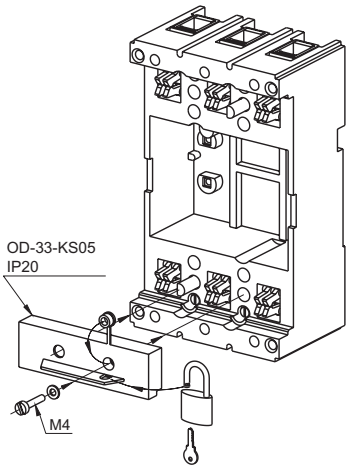

LOCKING OF MANUALLY OPERATED FRONTAL DRIVE
SCHLIEßUNG DES FRONTDREHANTRIEBES
ЗАМЫКАНИЕ РУЧНОГО ПЕРЕДНЕГО ПРИВОДА
UZAMYKANIE RUČNÉHO ČELNÉHO POHONU
UZAMYKÁNÍ RUČNÍHO ČELNÍHO POHONU

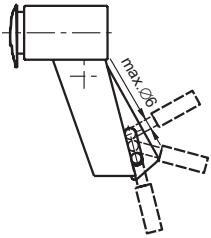

It is possible to dismantle, recycle the product or to store it at the secured depot after the end of its durability.
Das Produkt kann man nach der Lebensdauerbeendigung demontieren, recyclen, eventuell auf den gesicherten Ablageplatz lagern.
Изделие возможно после окончения срока службы демонтировать, переработать или сдать на охраняемую свалку.
Výrobok sa môže po ukončení životnosti demontovať, recyklovať, prípadne uložiť na zabezpečenú skládku.
Výrobek je možno po ukončení životnosti demontovat, recyklovat, případně uložit na zabezpečenou skládku.